. *Bodensysteme*

Adaption EPL 2 an Sandwichplatte SP 30 (SP 13)

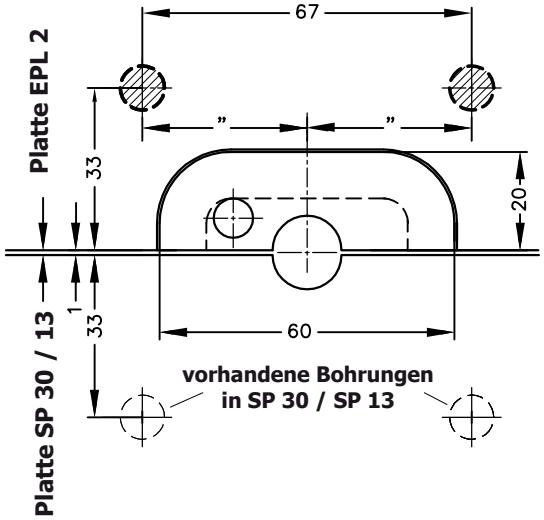

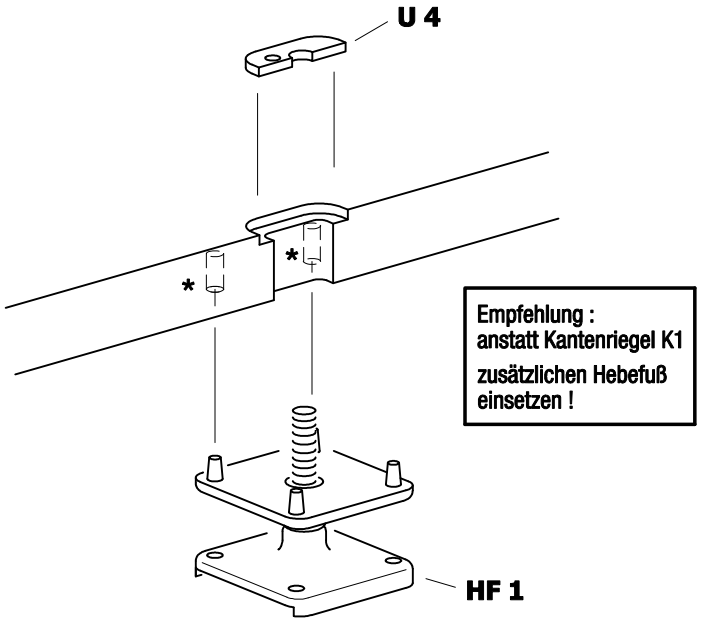

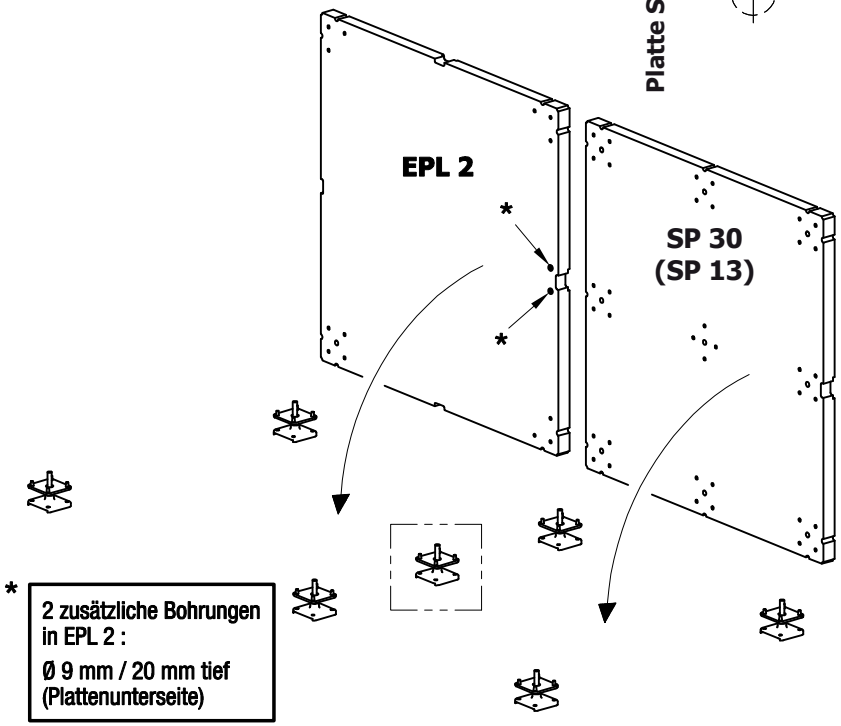

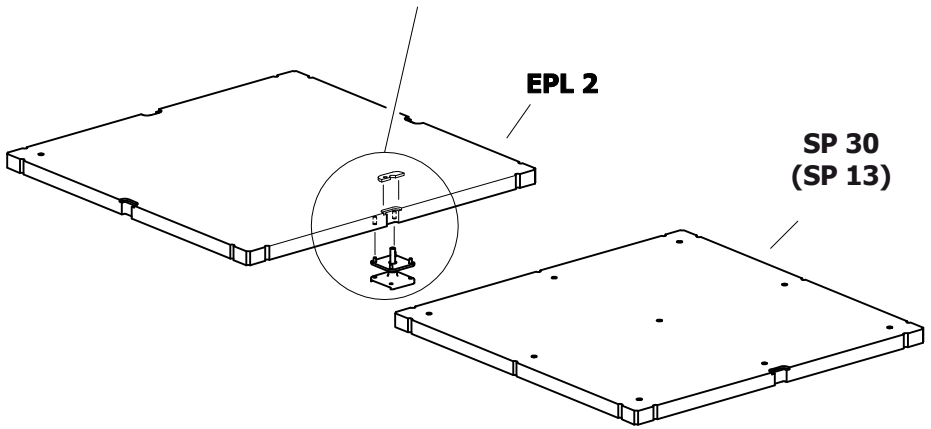

TIDB-5.0 EW 3270.00 - 03.03.09/HB - 11/2009 shift

© OCTANORM Vertriebs GmbH für Bauelemente. Irrtum und technische Änderungen vorbehalten.