↗ Technische Informationen

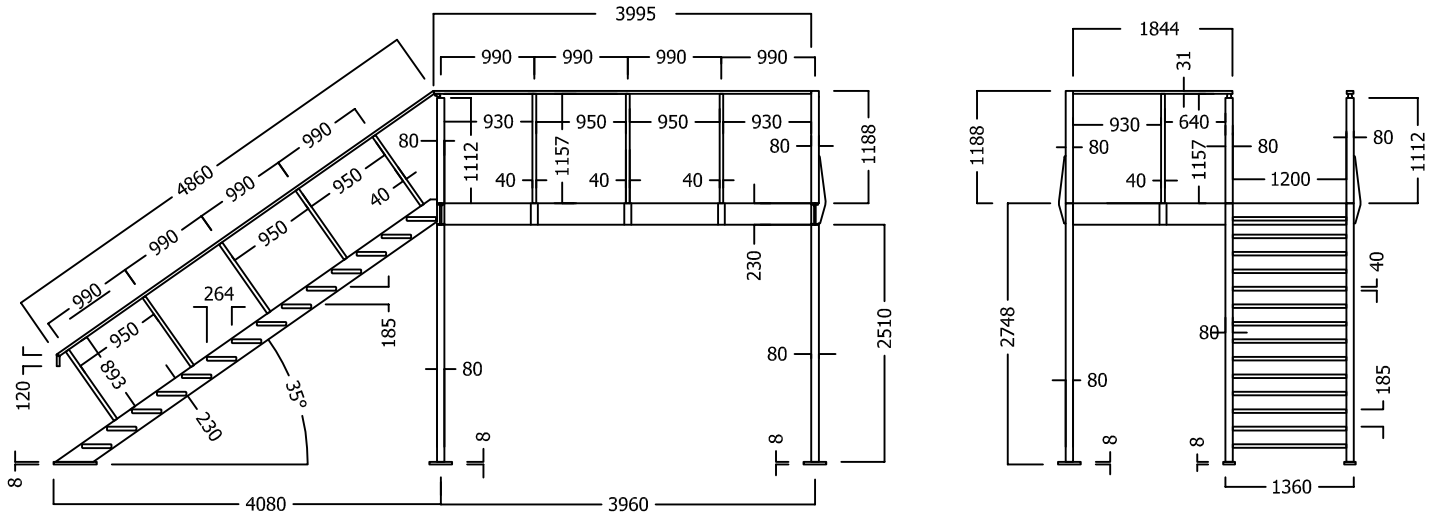

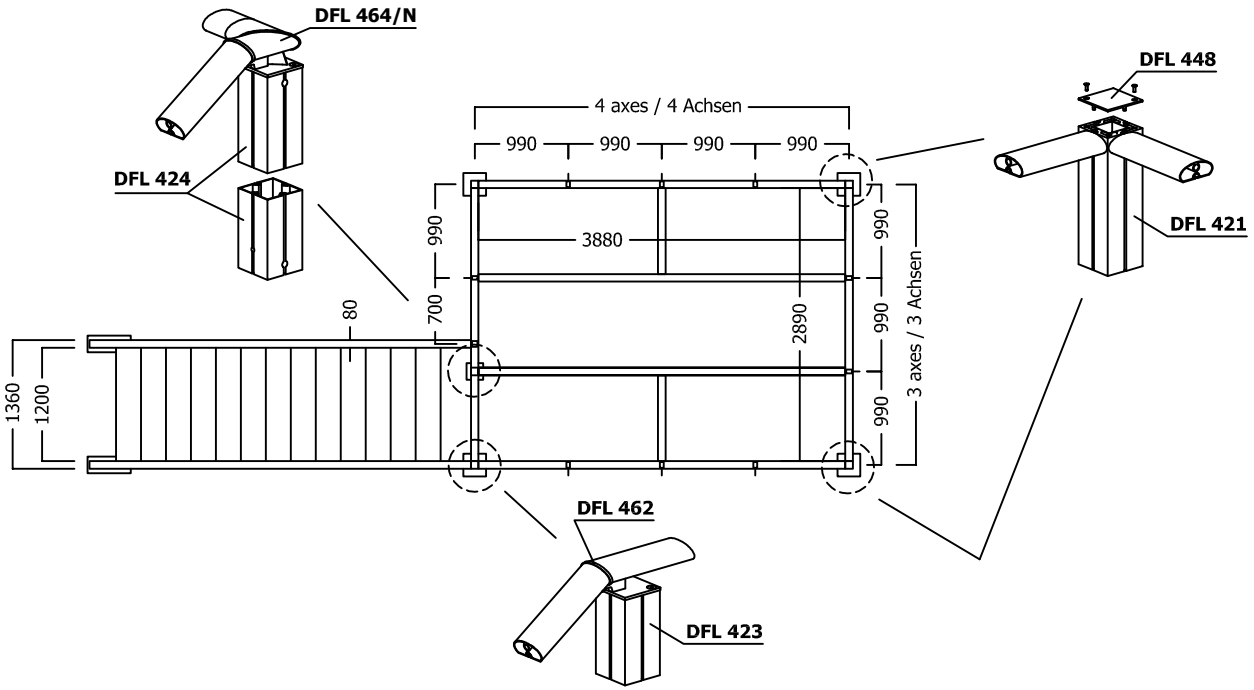

TIDFL-1.0 EW 3204.00 - 29.09.08/WG, geä. 11.04.12/ED - 01/2013 shift

© OCTANORM Vertriebs GmbH für Bauelemente. Irrtum und technische Änderungen vorbehalten.