↗ Technische Informationen

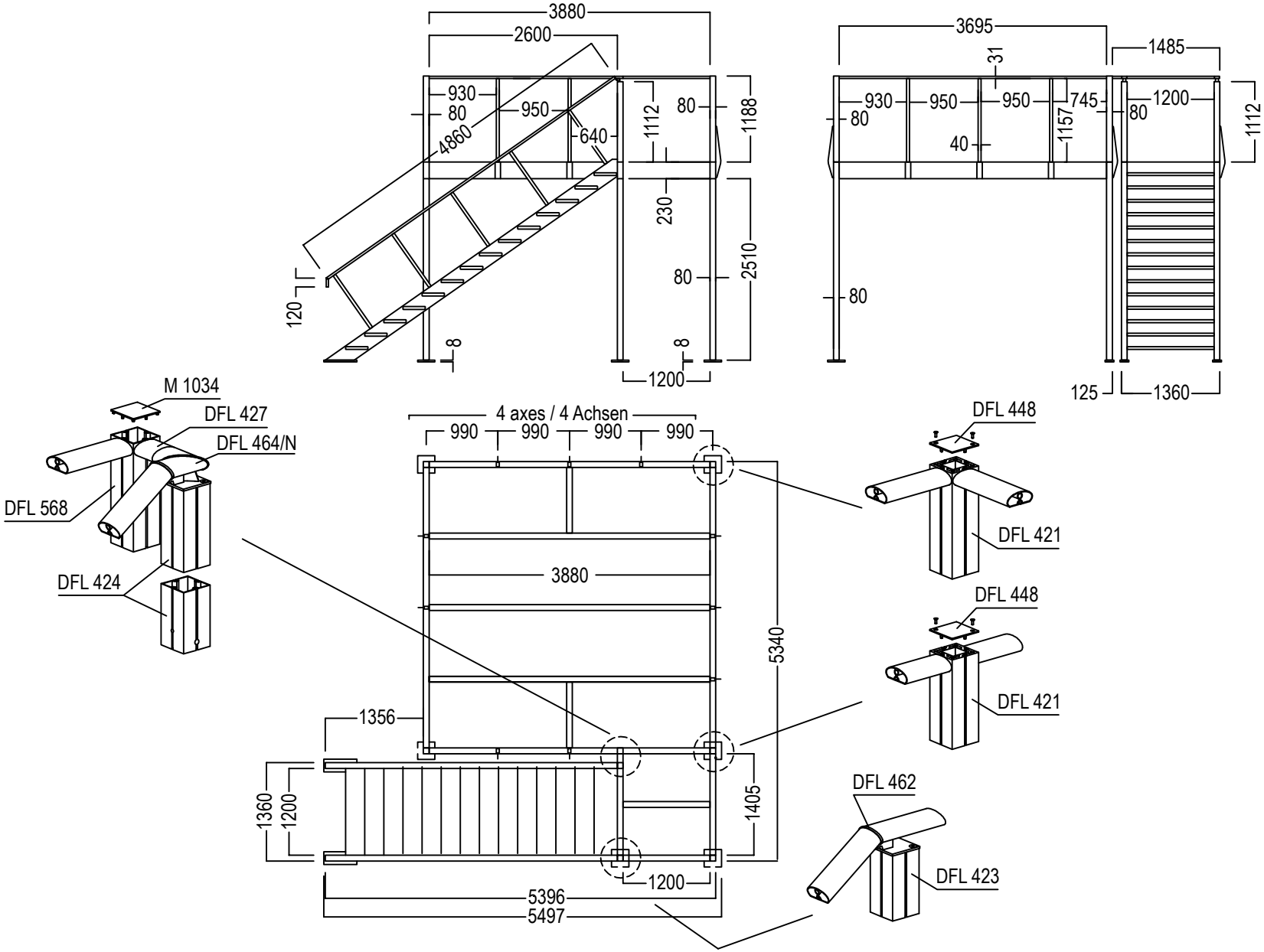

TIDFL-1.3 EW 3204.05 - 29.09.08/WG, geä. 13.12.11/ED - 01/2013 shift

© OCTANORM Vertriebs GmbH für Bauelemente. Irrtum und technische Änderungen vorbehalten.