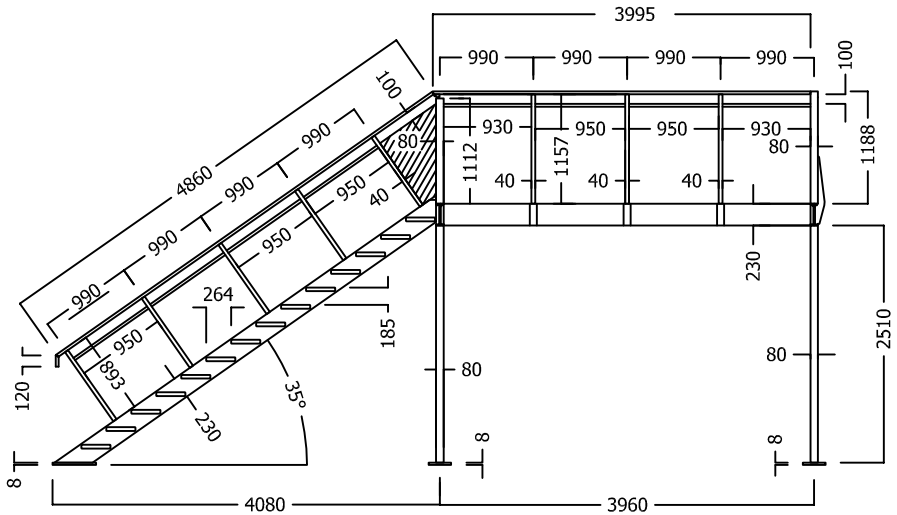

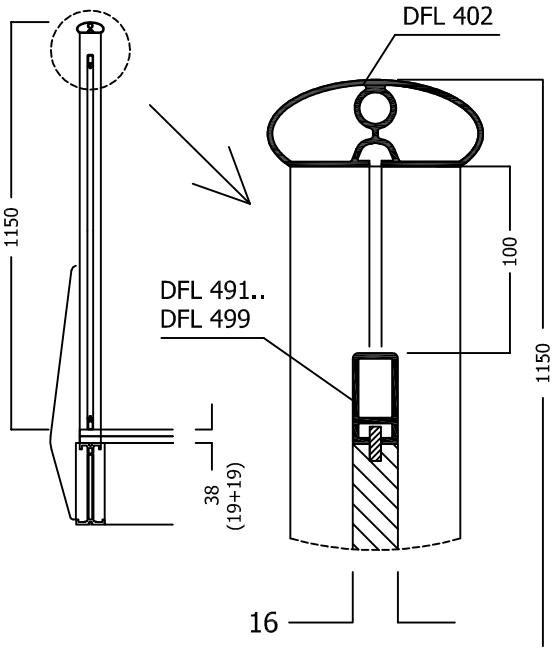

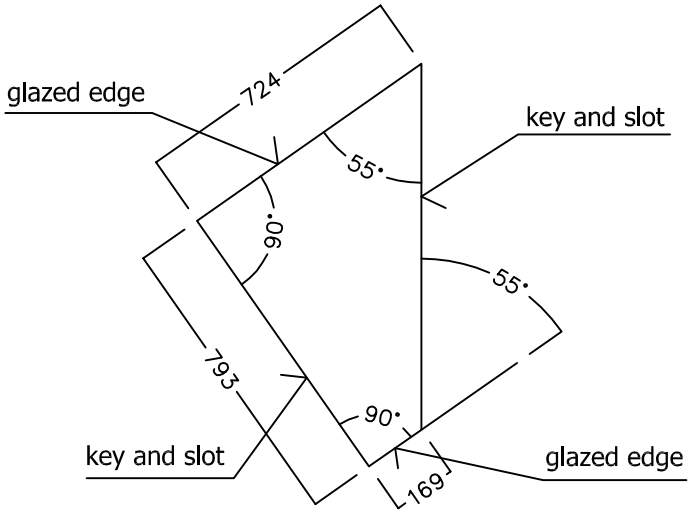

stair rail infill
16 mm chipboard

TIDFL-1.7 EW 3204.80 - 26.03.09/WG, geä. 16.11.09/HB, geä. 02.12.09/WG - 10/2010 shift

© OCTANORM Vertriebs GmbH für Bauelemente. Errors and technical modifications reserved.