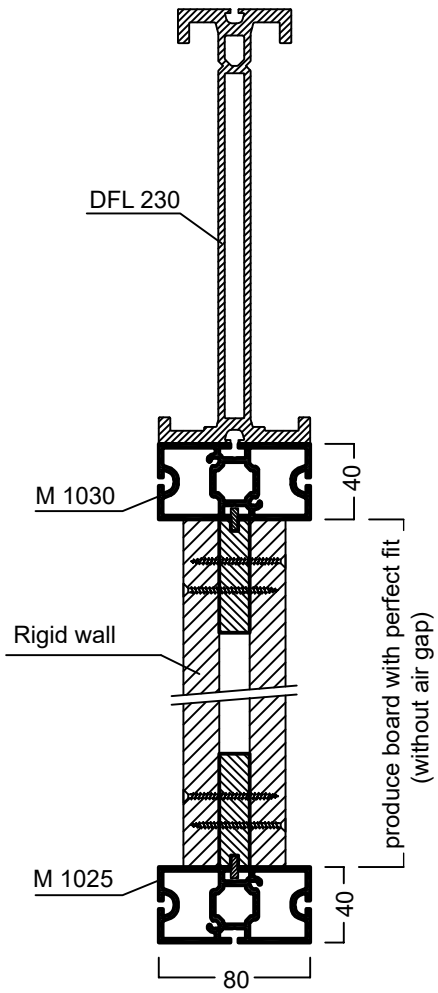

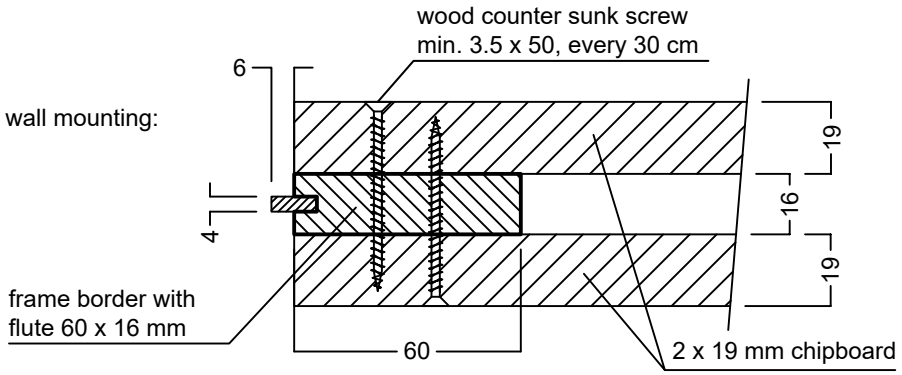

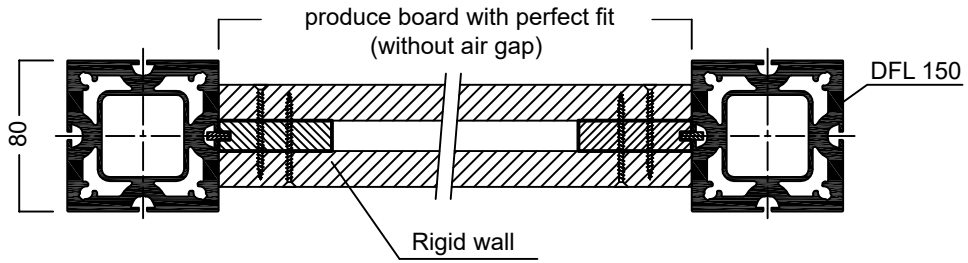

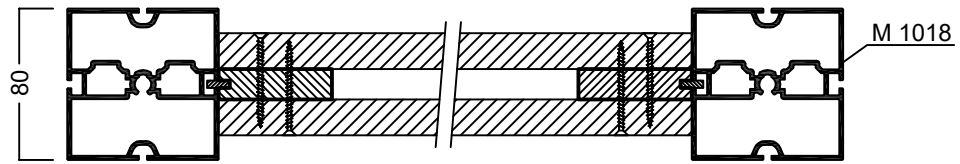

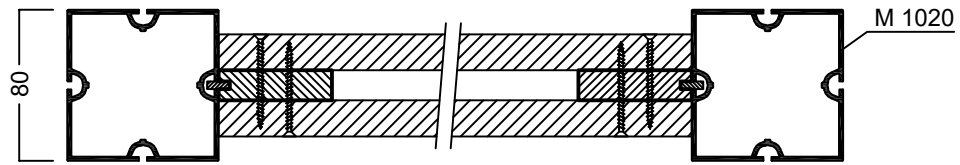

TIDFL-4.0 EW 3482.00 - 04.03.10/WG - 10/2010 shift

© OCTANORM Vertriebs GmbH für Bauelemente. Errors and technical modifications reserved.