Technische Informationen

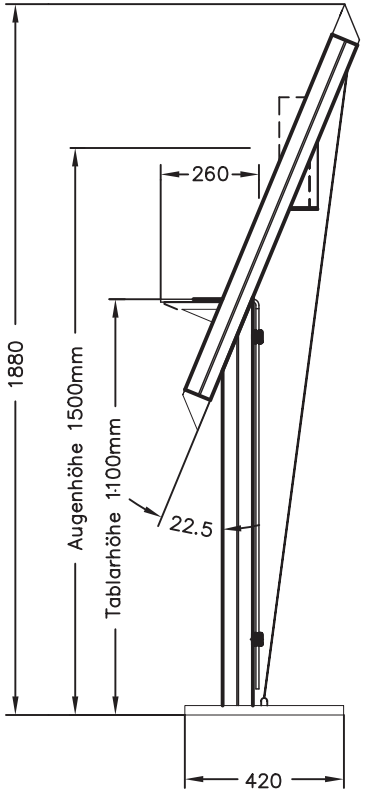

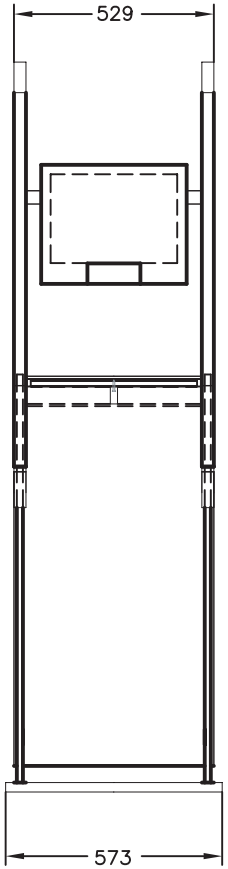

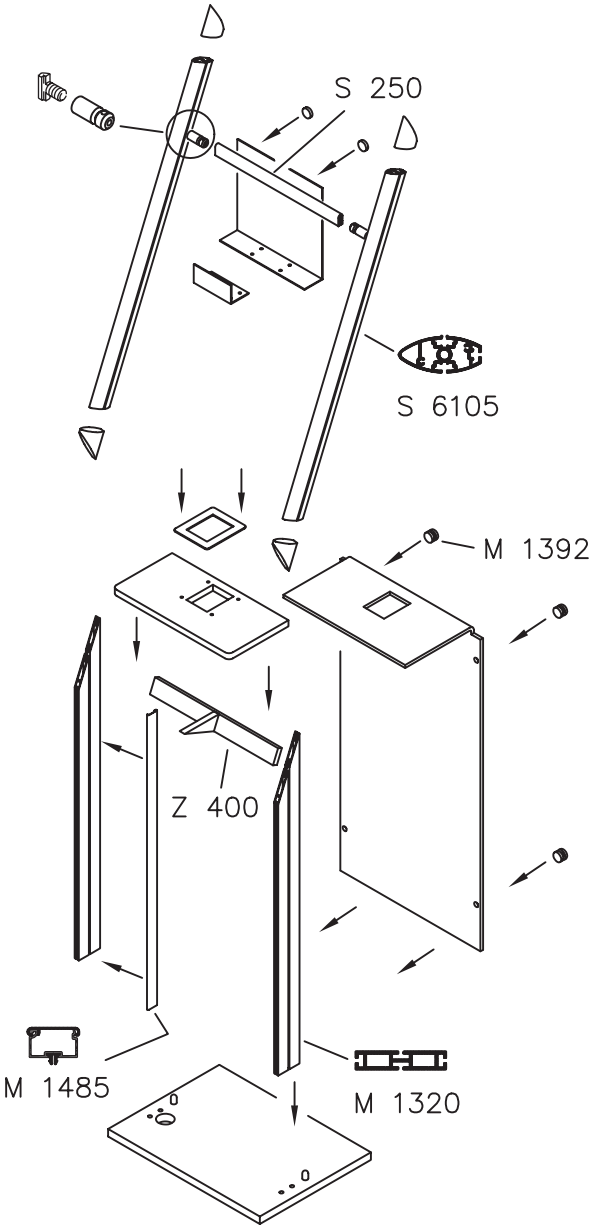

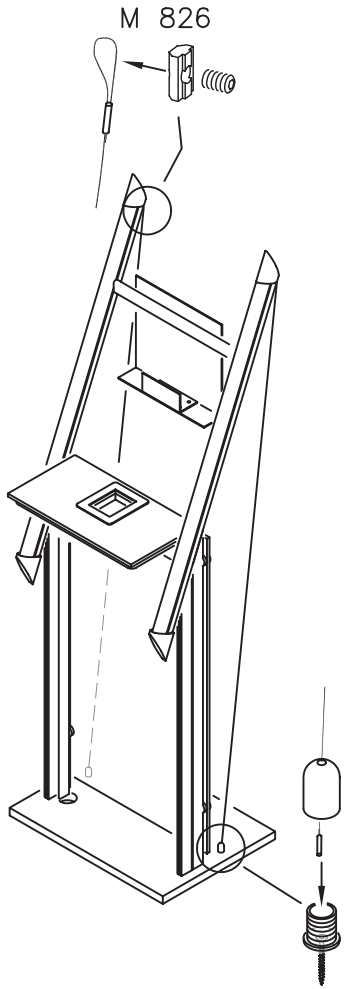

TI KD-7.0 07.03.02/HB geä. 05.07.02/HB 09/05 SHIFT

© OCTANORM Vertriebs GmbH für Bauelemente. Irrtum und technische Änderungen vorbehalten.