Technische Informationen

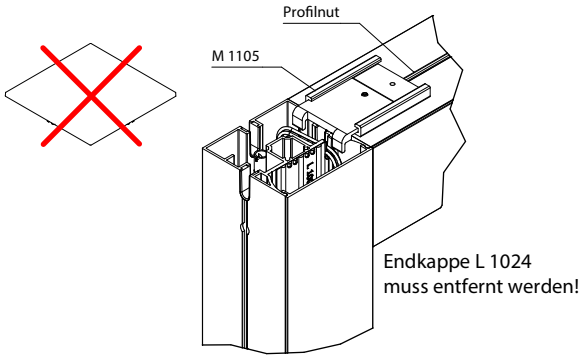

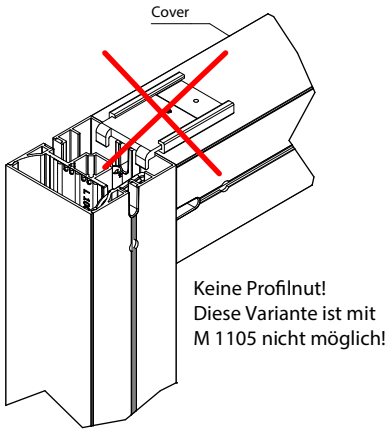

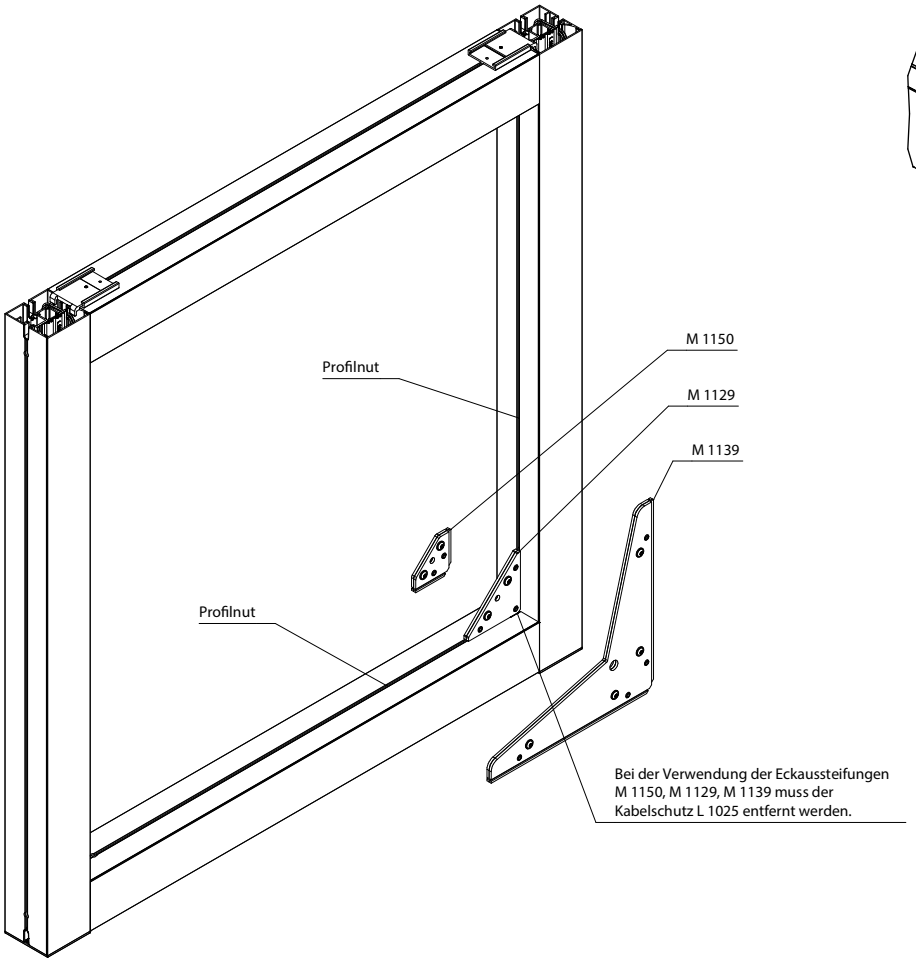

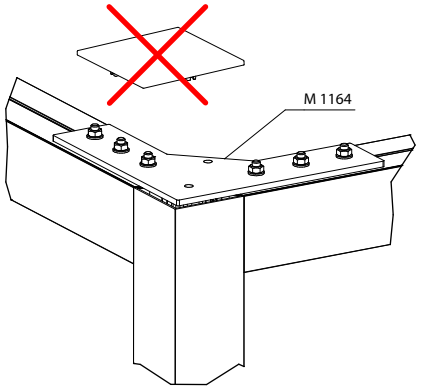

TI-L-2.5 E-000658-0012A-T03 A In Bearbeitung

© OCTANORM Vertriebs GmbH für Bauelemente. Irrtum und technische Änderungen vorbehalten.