Beispiele für die Verwendung von Rundrohr M 1140 und Gelenk-Garnitur M 1457

TI-M-26.0

↗ Technische Informationen

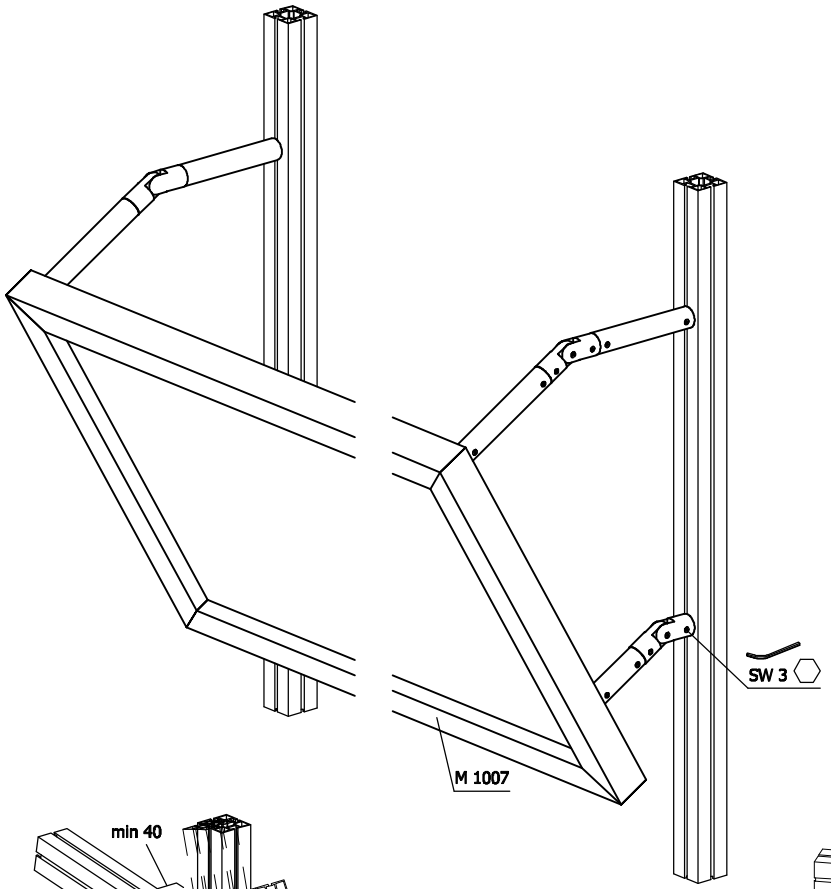

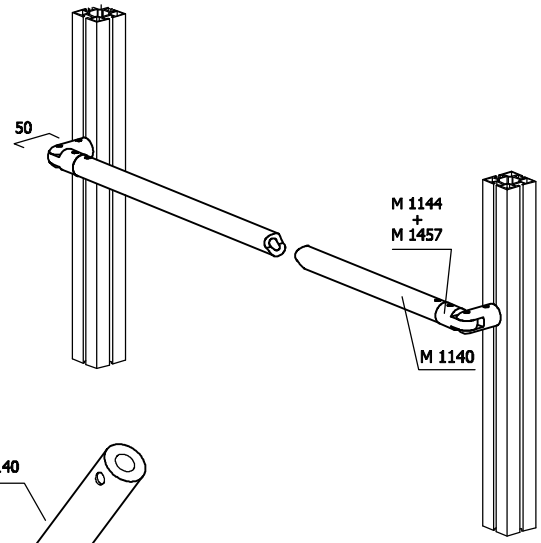

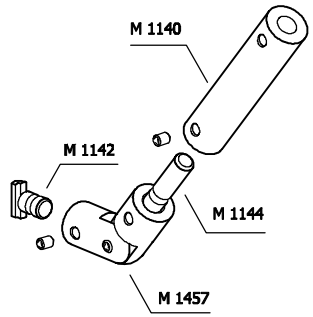

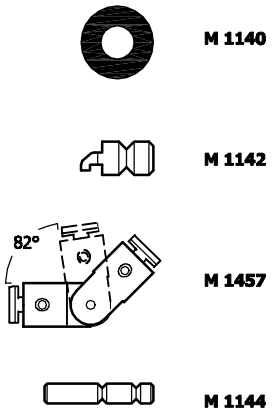

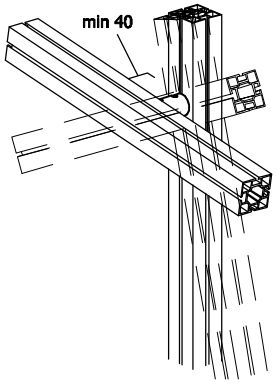

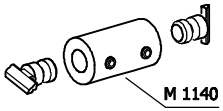

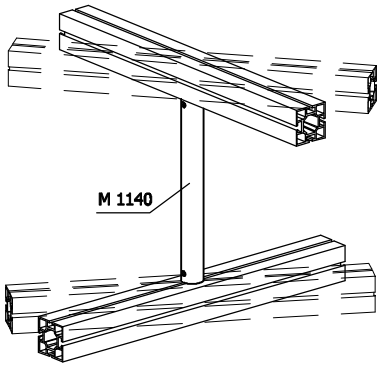

Detail

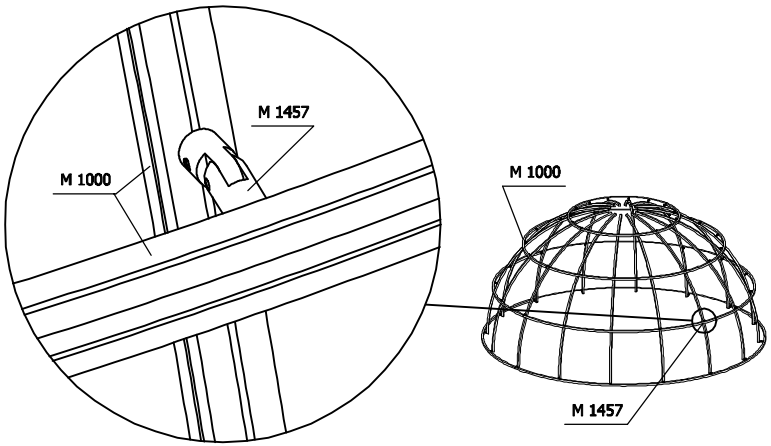

TI M-26.0 EW 2260.30/EW 2504/EW 2554.1 26.11.2004/ED neues Layout 09/2005 shift

© OCTANORM Vertriebs GmbH für Bauelemente. Irrtum und technische Änderungen vorbehalten.

octanorm