Drilling measures :

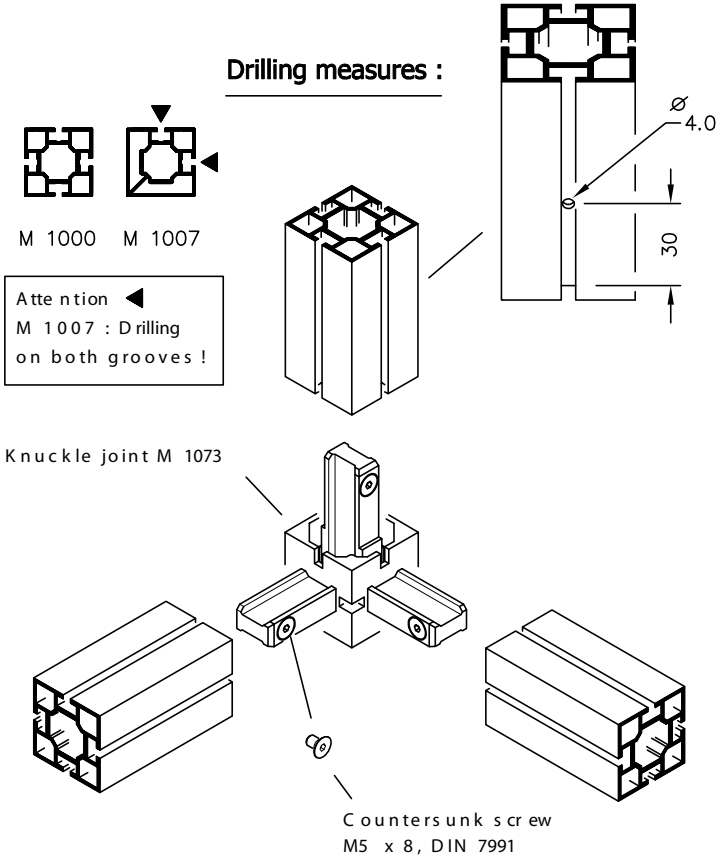

Mounting instruction :

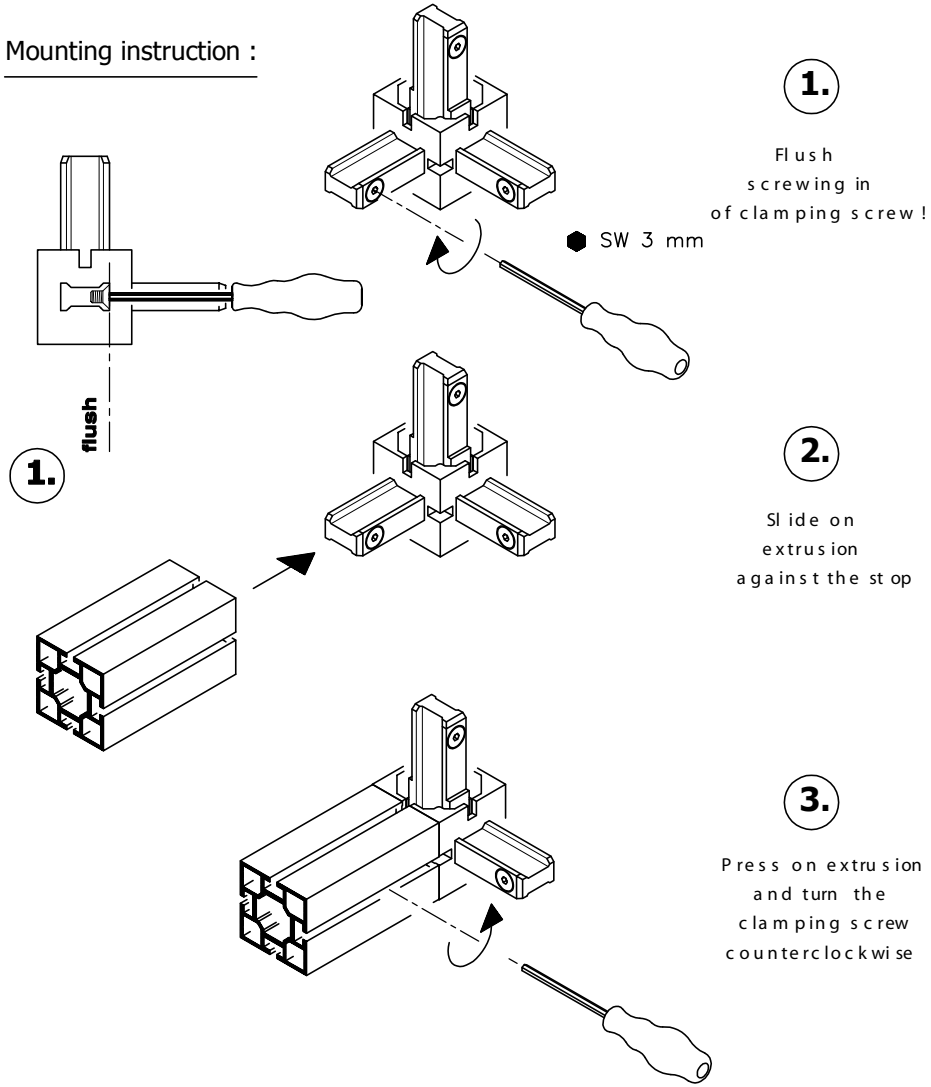

TIM-36.0 EW 2884-00 28.09.06/HB, geä. 08.02.08/HB 02/2008 shift

© OCTANORM Vertriebs GmbH für Bauelemente. Errors and technical modifications reserved.