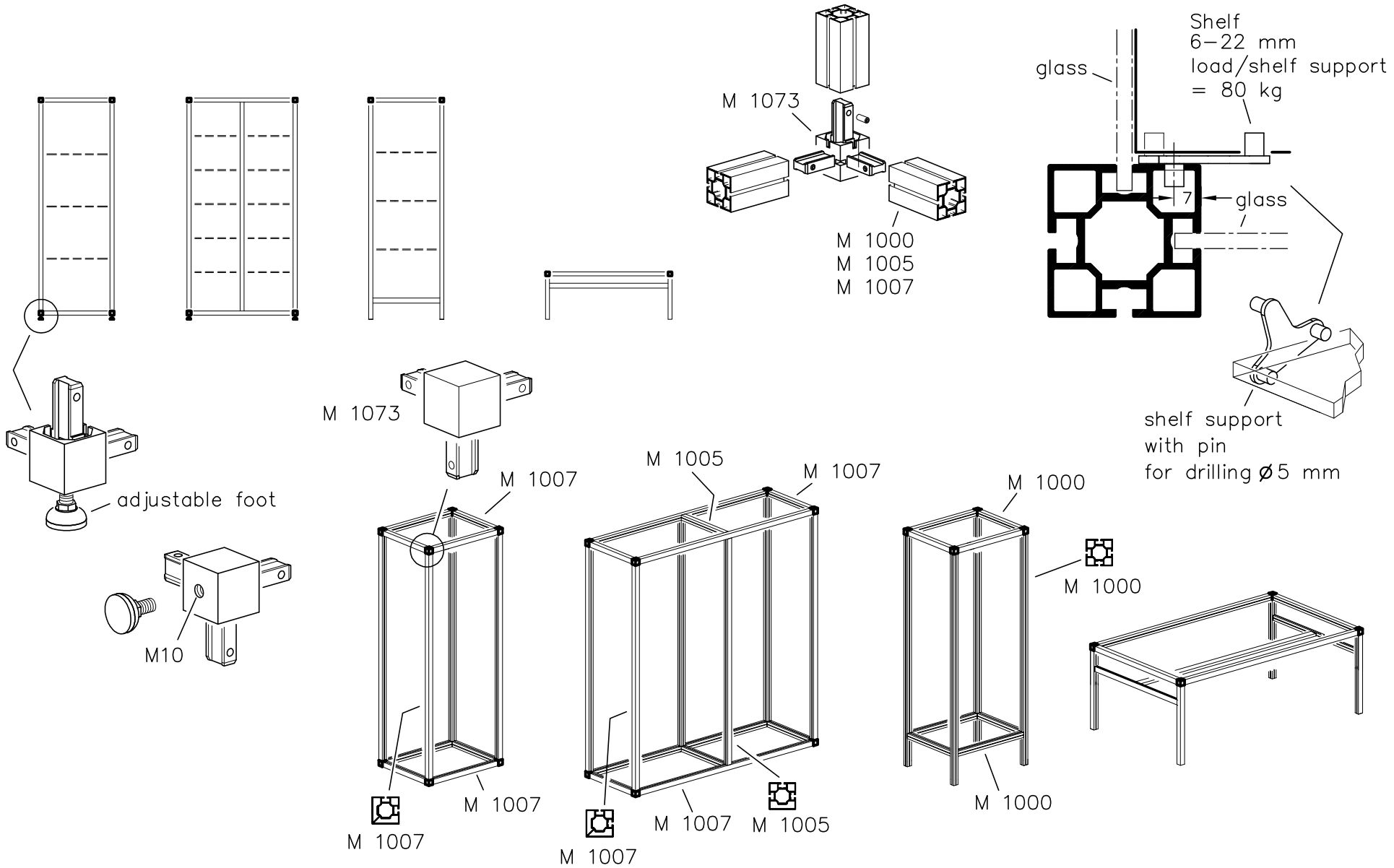

TIM-36.1 EW 2935-00 21.04.08/HB 05/2008 shift

© OCTANORM Vertriebs GmbH für Bauelemente. Errors and technical modifications reserved.