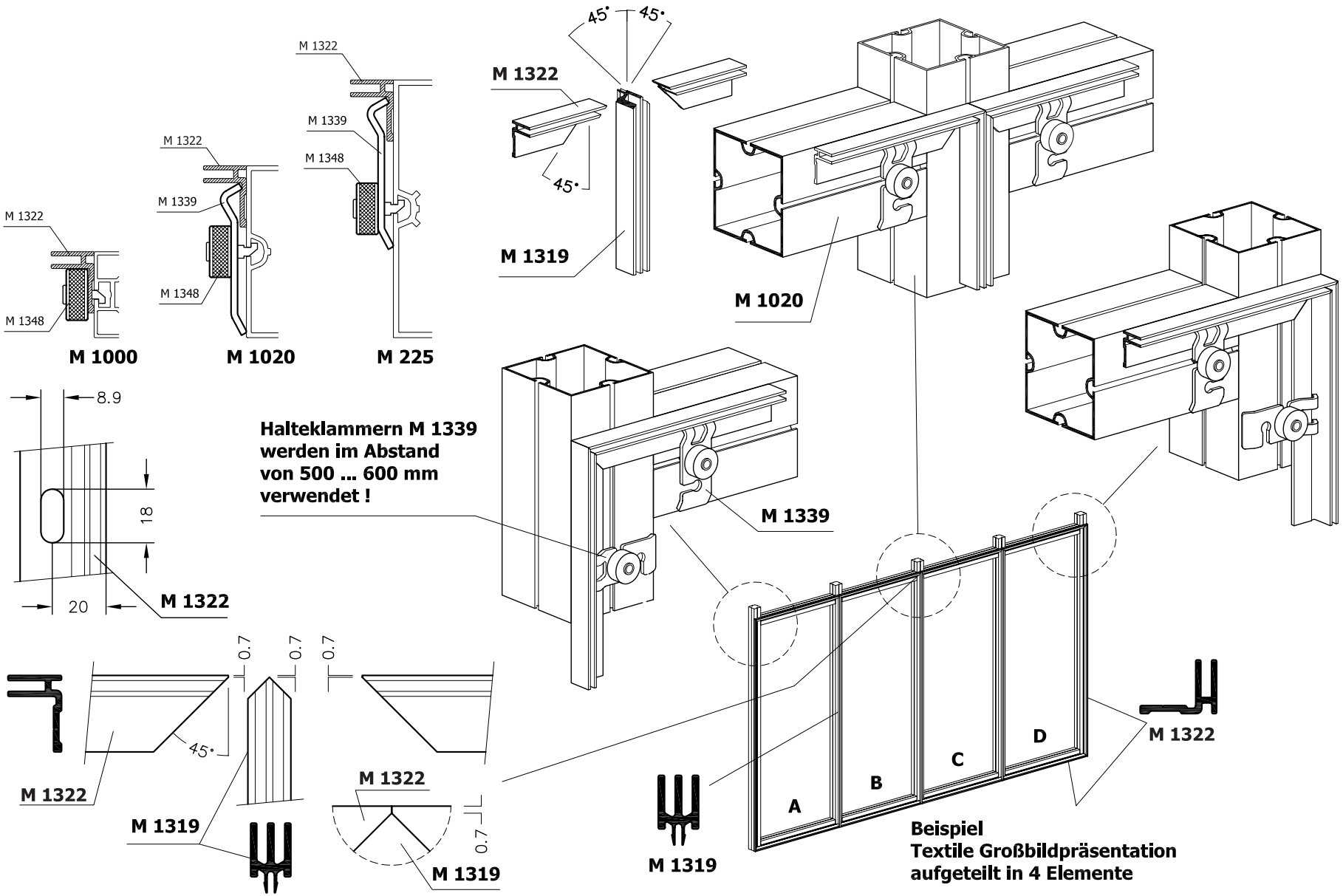

TIM-55.0 EW 2809.79 - 19.03.08/WG, geä. 12.02.10/WG - 10/2010 shift

© OCTANORM Vertriebs GmbH für Bauelemente. Irrtum und technische Änderungen vorbehalten.