↗ technical information

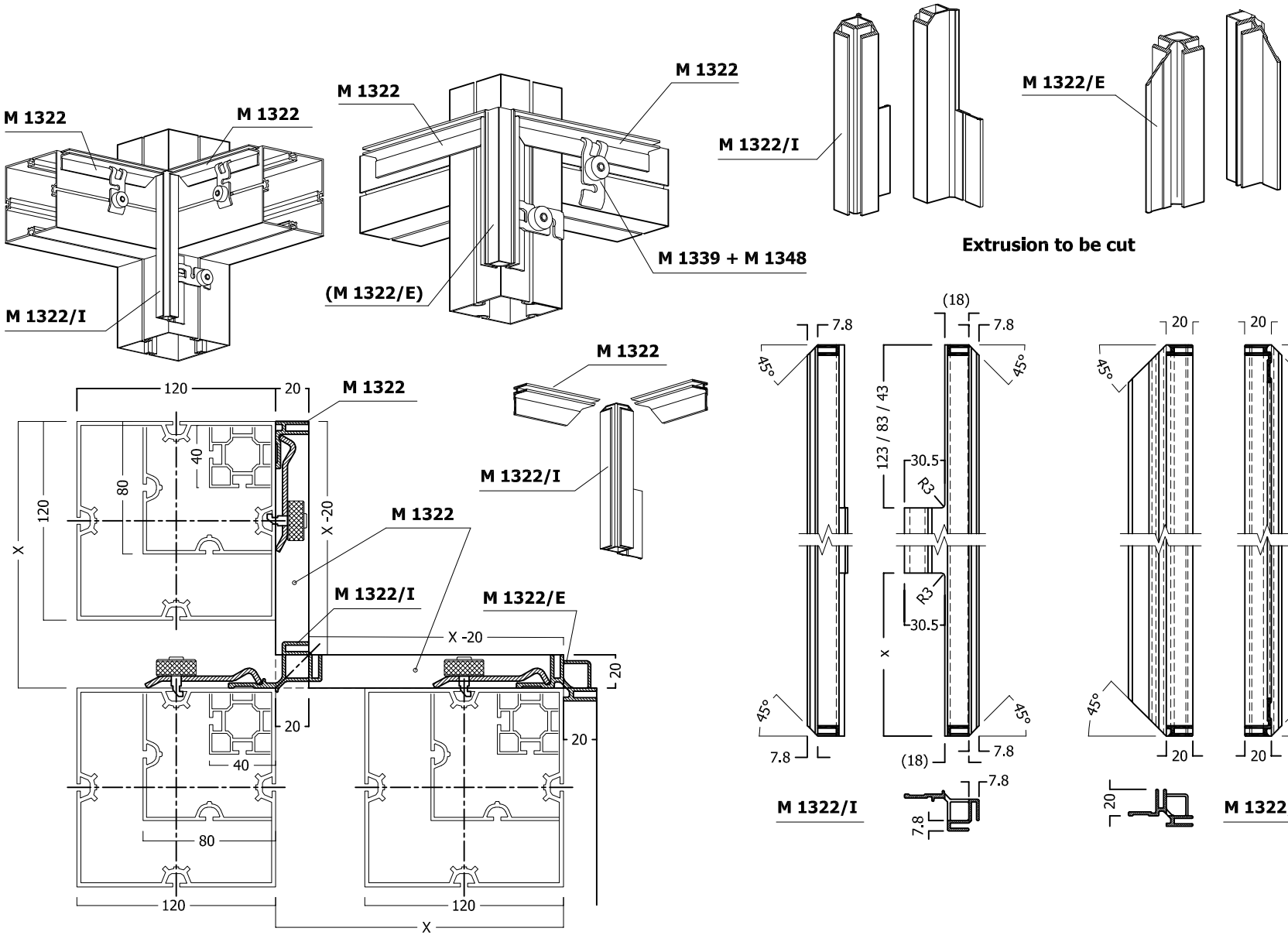

TI-M-55.1C EW 3183.01, gez. WG 16.04.09, geä: 27.03.18,ED

© OCTANORM Vertriebs GmbH für Bauelemente. Errors and technical modifications reserved.