Bohrschablone
BS 31

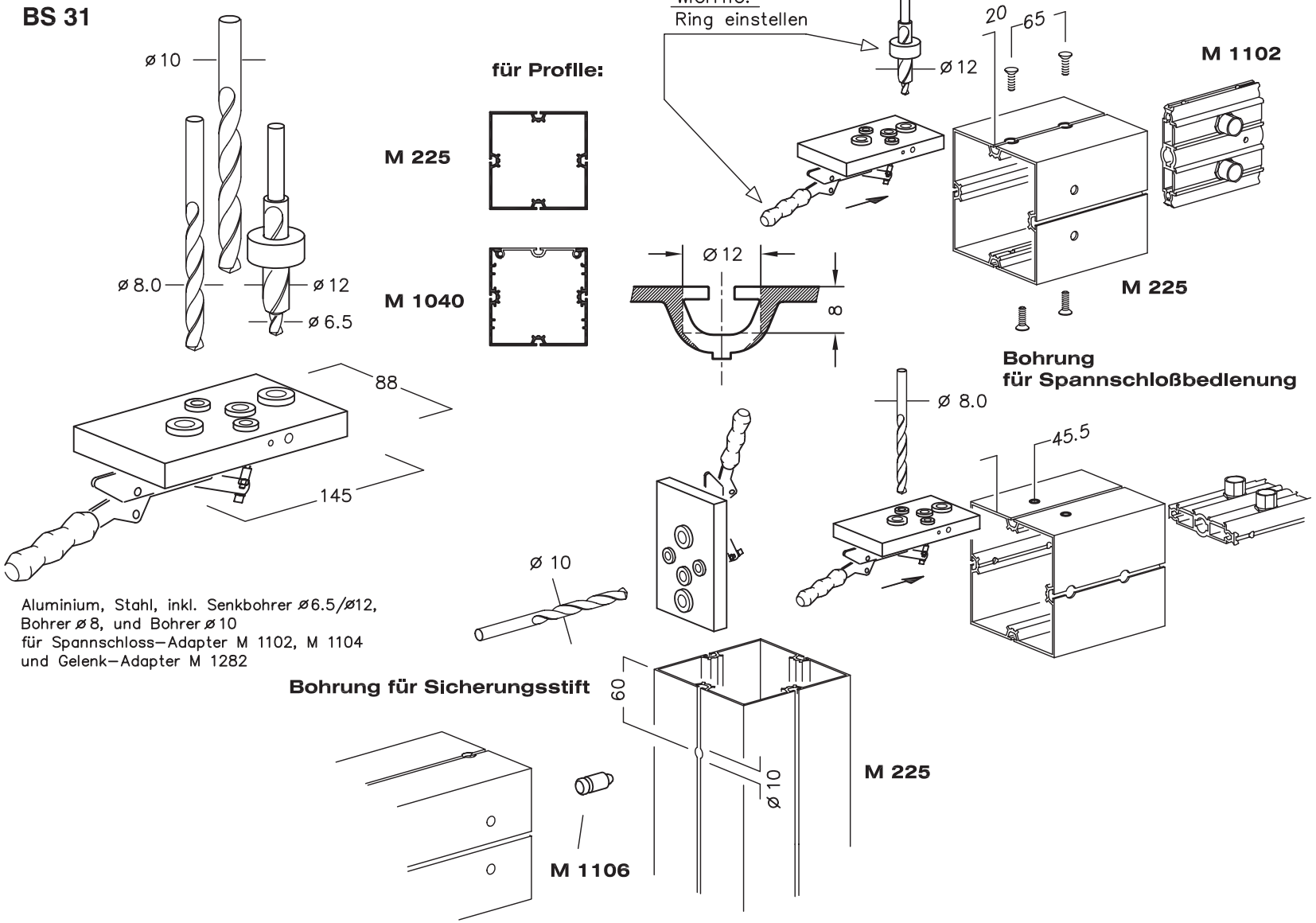

Aluminium, Stahl, inkl. Senkbohrer ø6.5/ø12,
Bohrer ø 8, und Bohrer ø 10
für Spannschloss–Adapter M 1102, M 1104
und Gelenk–Adapter M 1282

TI M-6.0 11.00/WG geä. 12.02/HB neues Layout 09/2005 shift

© OCTANORM Vertriebs GmbH für Bauelemente. Irrtum und technische Änderungen vorbehalten.