Panel retainer M 1391

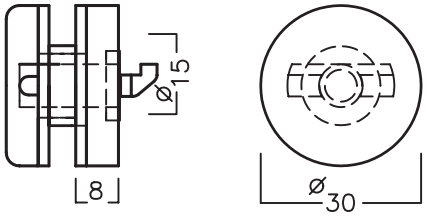

for glass thicknesses from 5 to 6 mm
or panels with a max. thickness of 10 mm

Panel retainer M 1392
Plattenhalter M 1392

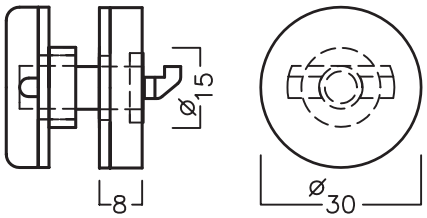

for glass thicknesses from 8 to 10 mm
or panels with a max. thickness of 14 mm

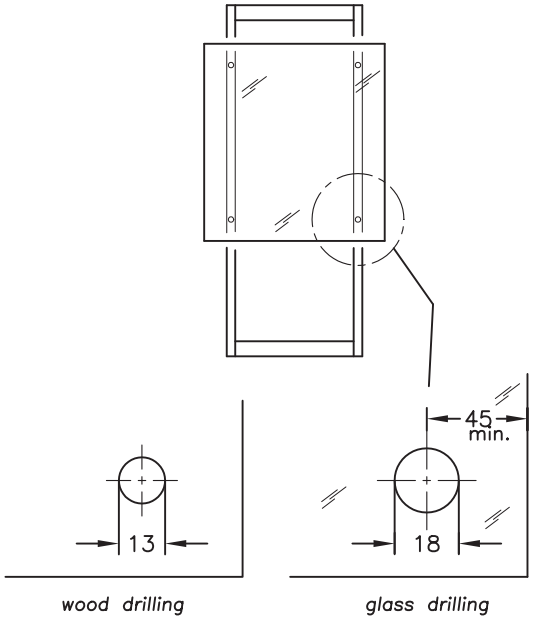

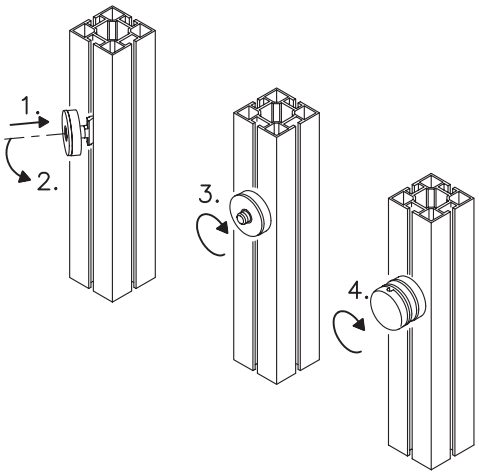

M-8.5 EW 274800, 21.11.05, gez.HB neues Layout 01/2006 shift

© OCTANORM Vertriebs GmbH für Bauelemente. Irrtum und technische Änderungen vorbehalten.