↗ Technische Informationen

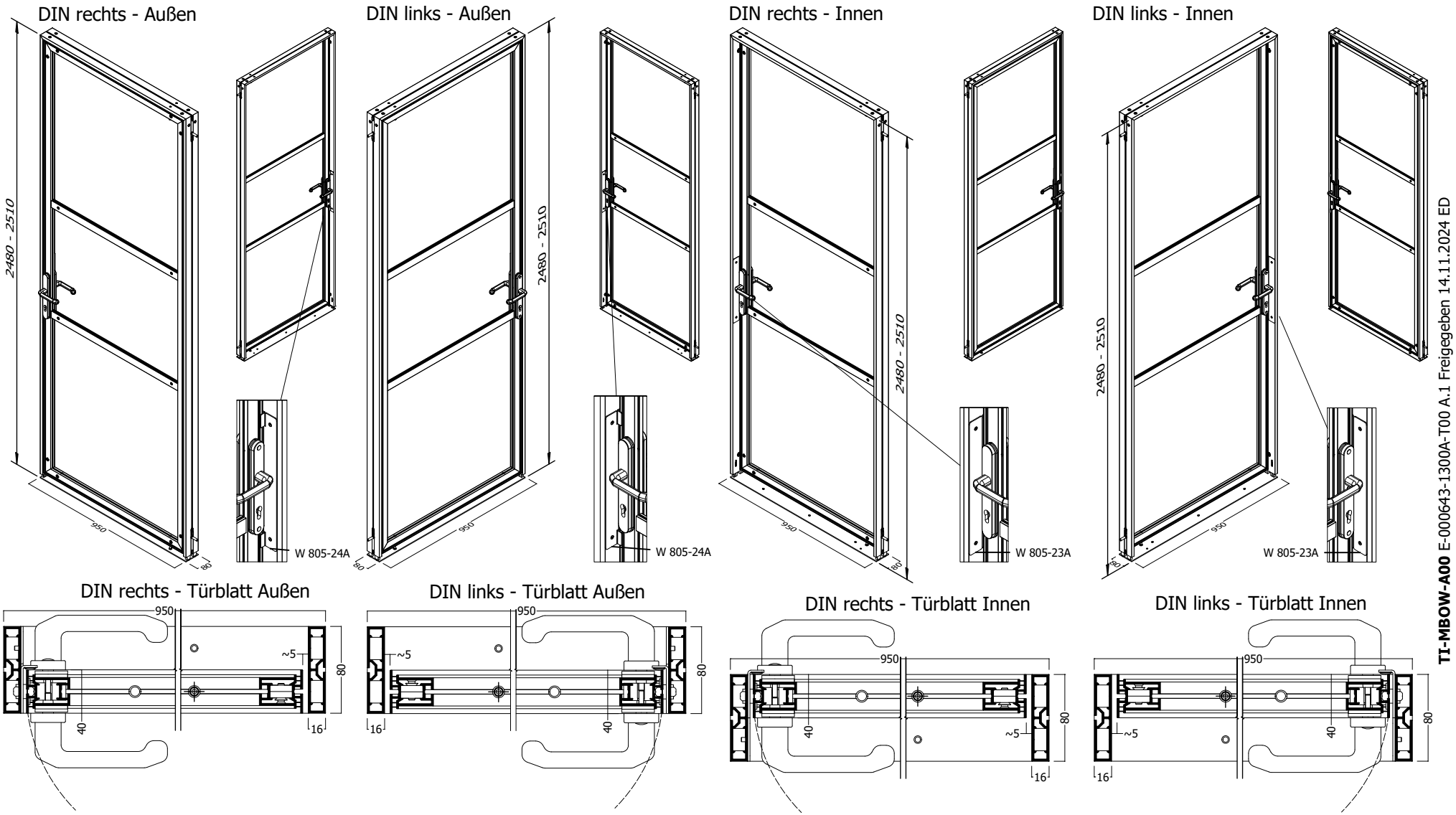

TI-MBOW-A00 E-000643-1300A-T00 A.1 Freigegeben 14.11.2024 ED

© OCTANORM Vertriebs GmbH für Bauelemente. Irrtum und technische Änderungen vorbehalten.

octanorm