Regal-Set "Einzelregal"
TI-OQ-9.0

↗ Technische Informationen

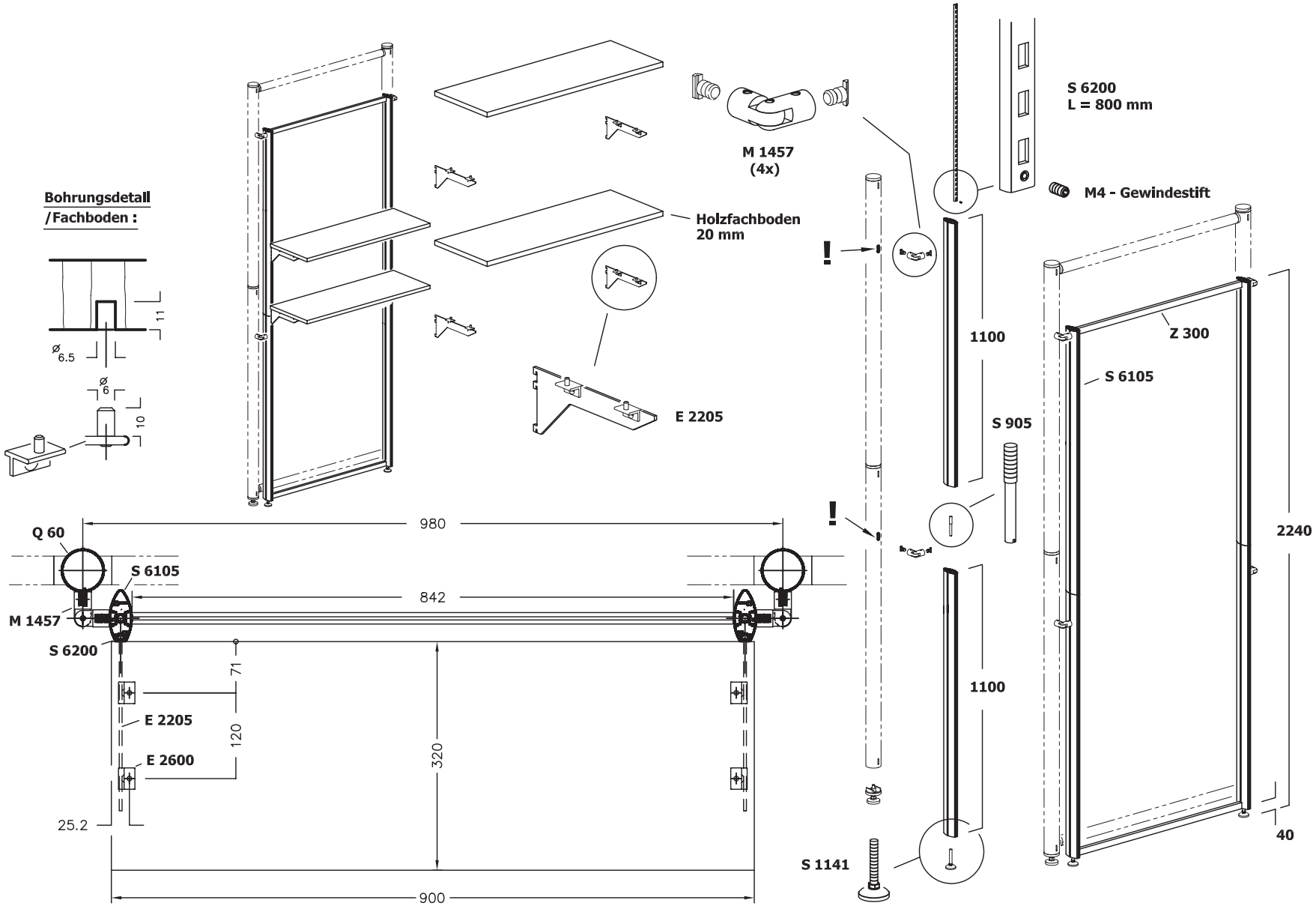

TI-Q-9.0 07/2006 shift

© OCTANORM Vertriebs GmbH für Bauelemente. Irrtum und technische Änderungen vorbehalten.

octanorm