↗ Technische Informationen

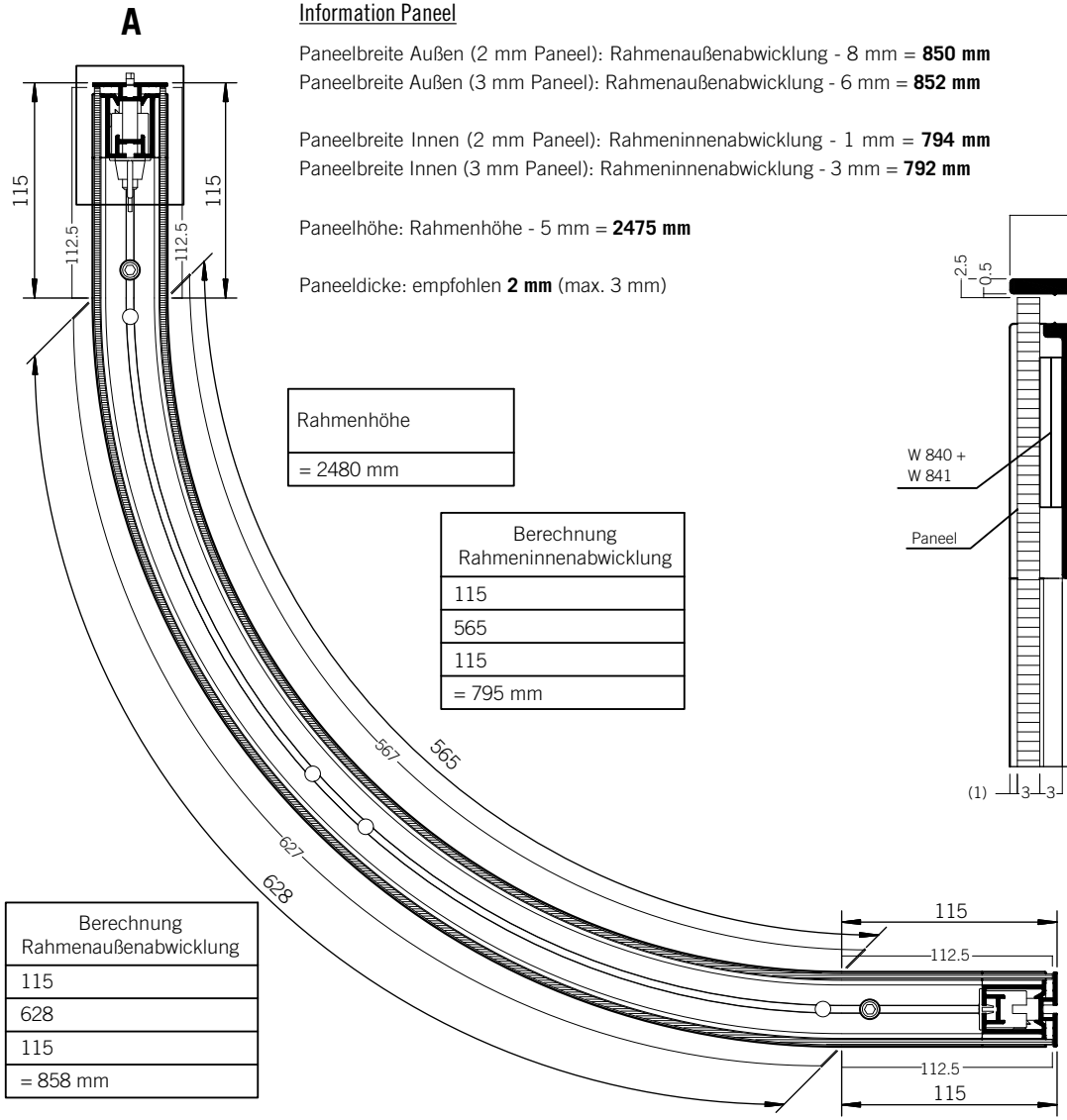

Information Paneel

Paneelbreite Außen (2 mm Paneel): Rahmenaußenabwicklung - 8 mm = **850 mm**
Paneelbreite Außen (3 mm Paneel): Rahmenaußenabwicklung - 6 mm = **852 mm**

Paneelbreite Innen (2 mm Paneel): Rahmeninnenabwicklung - 1 mm = **794 mm**
Paneelbreite Innen (3 mm Paneel): Rahmeninnenabwicklung - 3 mm = **792 mm**

Paneelhöhe: Rahmenhöhe - 5 mm = **2475 mm**

Paneeldicke: empfohlen **2 mm** (max. 3 mm)

Rahmenhöhe
= 2480 mm

Berechnung Rahmeninnenabwicklung
115
565
115
= 795 mm

Berechnung Rahmenaußenabwicklung
115
628
115
= 858 mm

A (1:1)

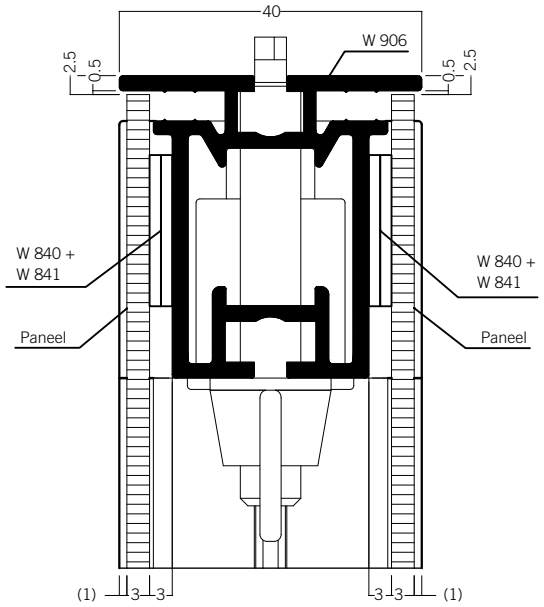

Detail Positionierung Flauschband

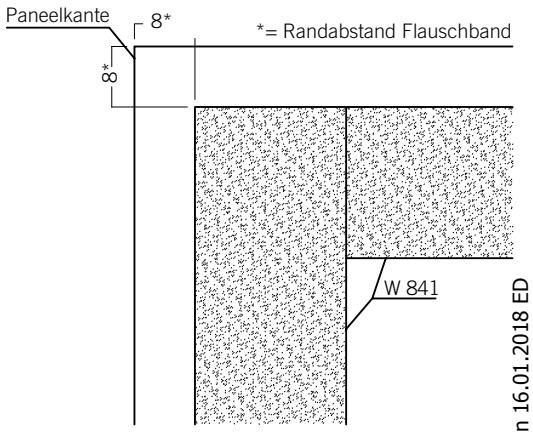

Ansicht Rückseite Paneel

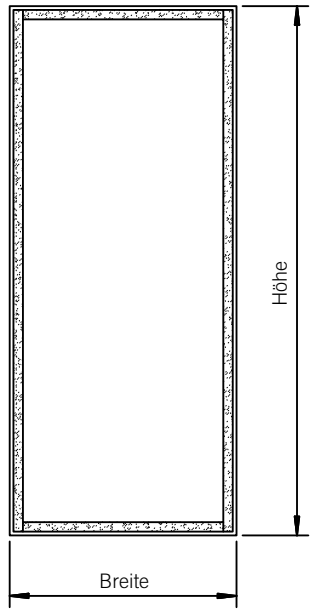

Alle Maße in mm!
Die Zeichnung mit Bemaßung behält grundsätzlich ihre Gültigkeit!

TI-OW-21.1 E-000577-0405A-T10 A Freigegeben 16.01.2018 ED

© OCTANORM Vertriebs GmbH für Bauelemente. Irrtum und technische Änderungen vorbehalten.

octanorm