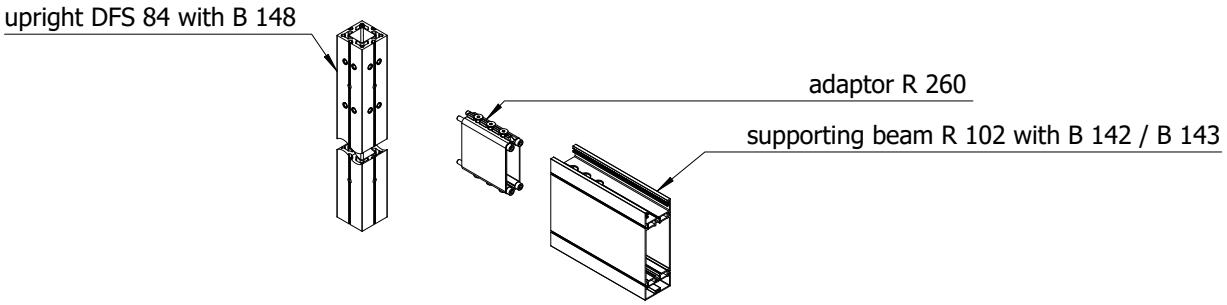

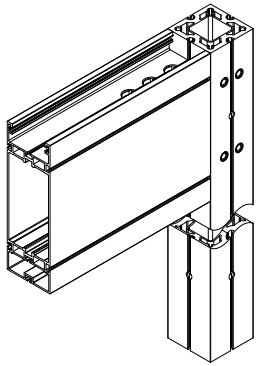

up to 3m max. recommended

TI-R-A00 E-000533-5000A-T00 A.1 Freigegeben 29.08.2024 ED

© OCTANORM Vertriebs GmbH für Bauelemente. Errors and technical modifications reserved.