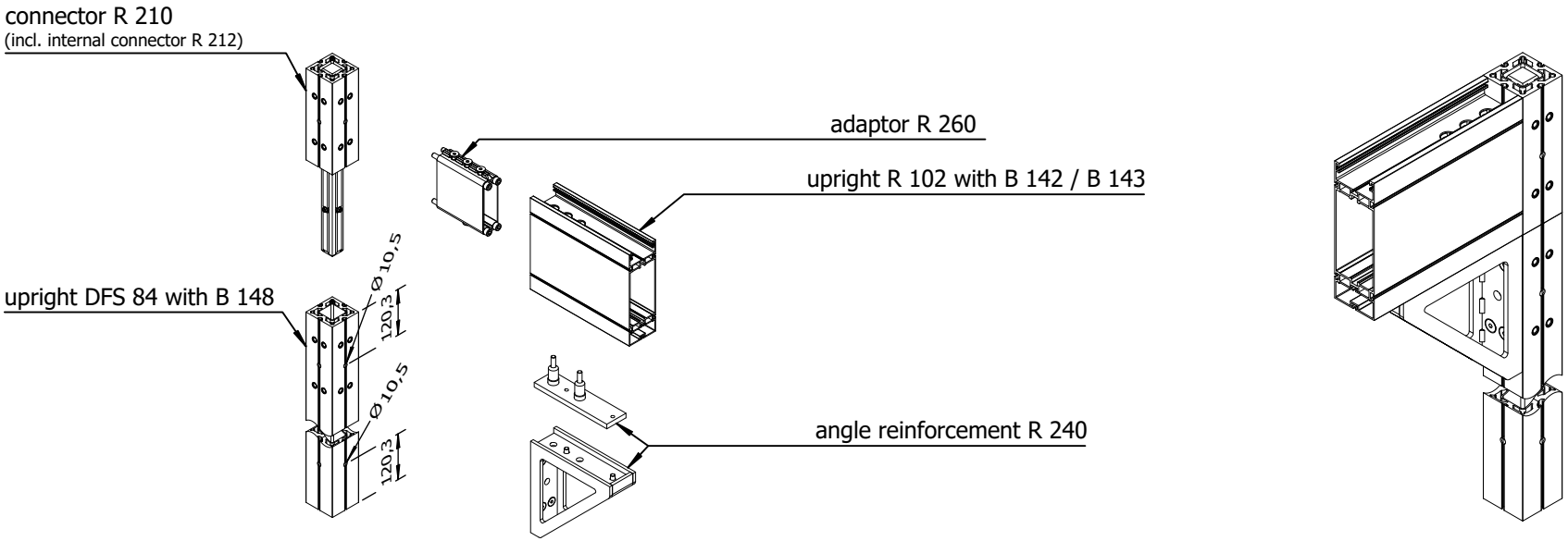

© OCTANORM Vertriebs GmbH für Bauelemente. Errors and technical modifications reserved.