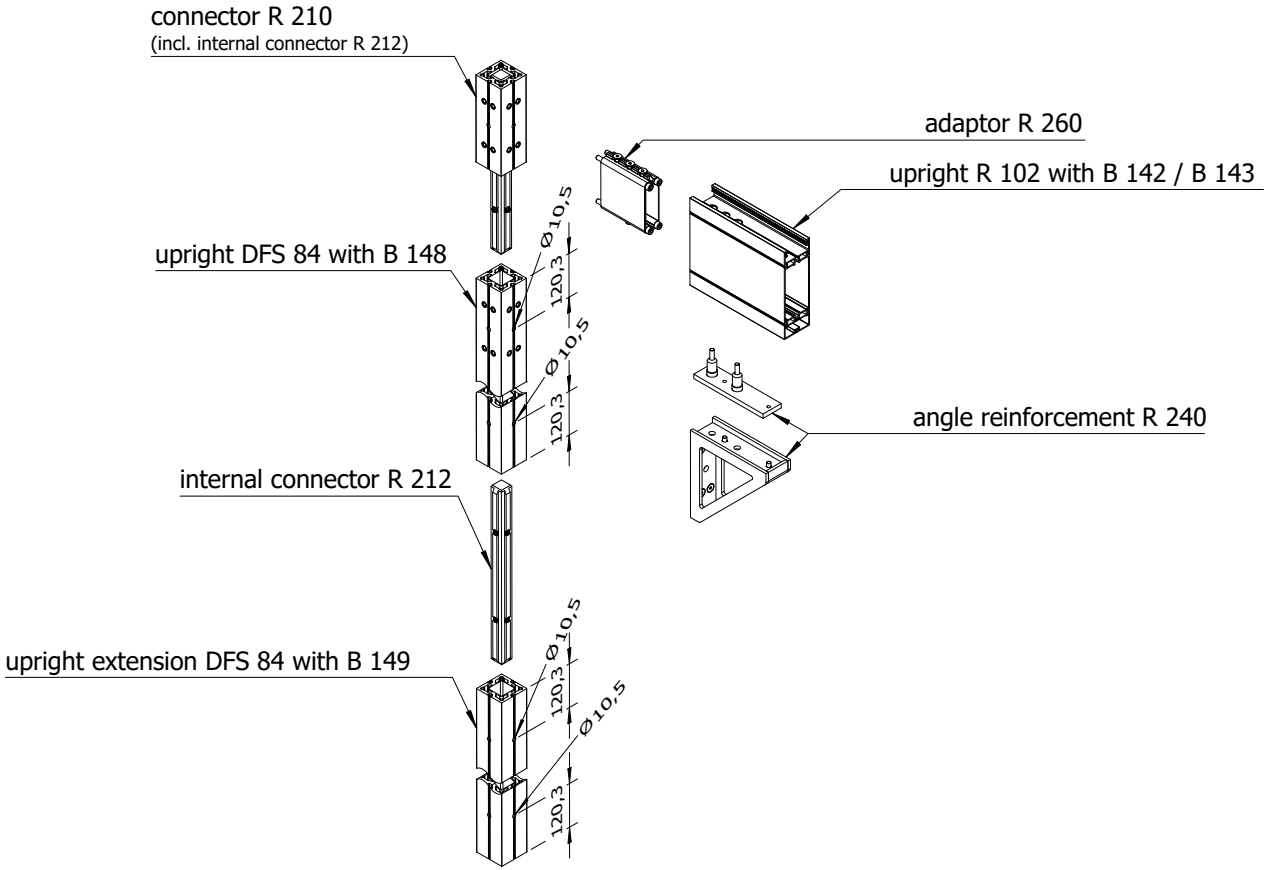

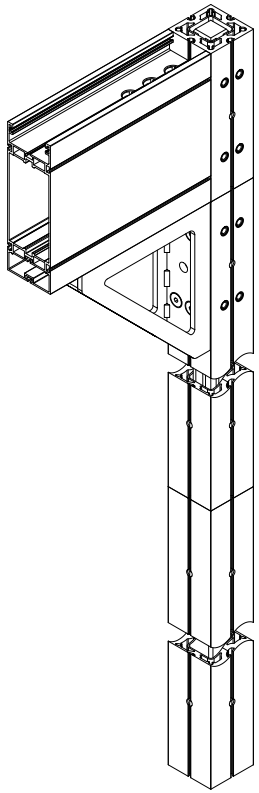

TI-R-A11 E-000533-5000A-T11 A.1 Freigegeben 29.08.2024 ED

© OCTANORM Vertriebs GmbH für Bauelemente. Errors and technical modifications reserved.